SERIE	désignation	
MPX	CRIMP REMOVABLE # 22-22 SOCKET CONTACT	618 300
	protection	

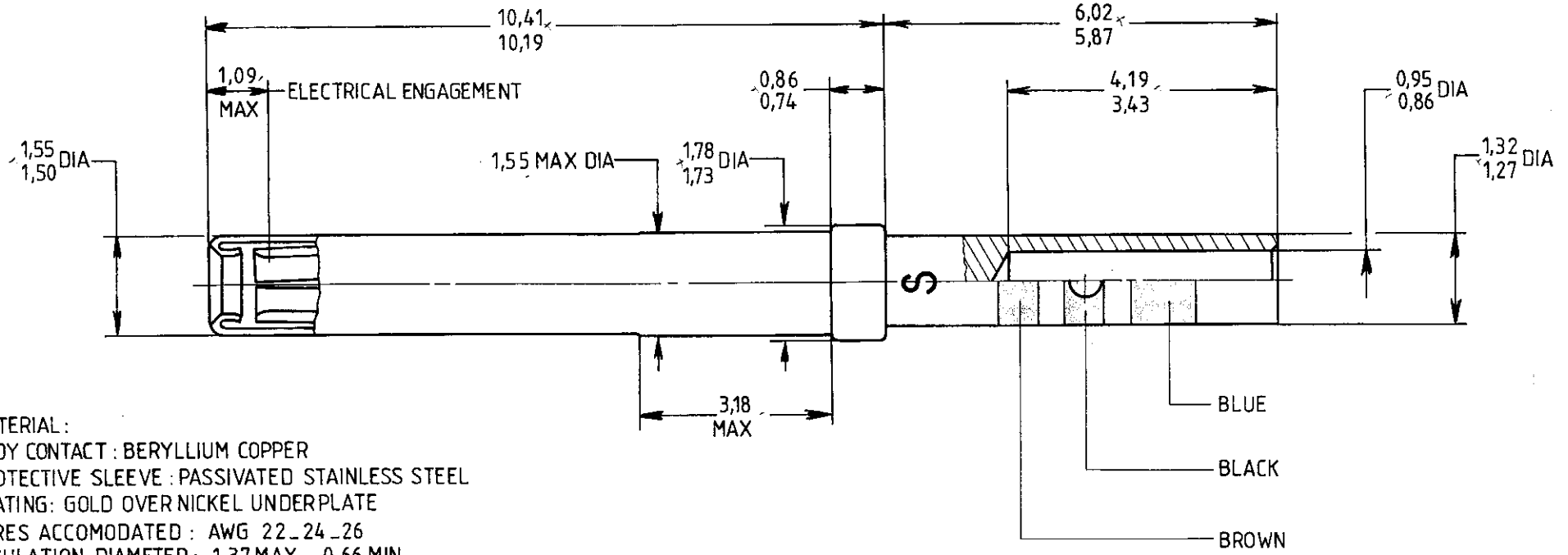

MATERIAL:
BODY CONTACT : BERYLLIUM COPPER
PROTECTIVE SLEEVE : PASSIVATED STAINLESS STEEL
PLATING: GOLD OVER NICKEL UNDERPLATE
WIRES ACCOMODATED : AWG 22_24_26
INSULATION DIAMETER : 1,37 MAX _ 0,66 MIN
STRIP LENGTH : 3,5
TOOLING :
CRIMPING TOOL : M 22520 / 2_01
SELECTOR POSITION : 4 FOR AWG 22_ 3 FOR AWG 24_26
POSITIONER : M 22520/2_23

IND	MODIFICATIONS	DATE	VISA	IND	MODIFICATIONS	DATE	VISA

CE DOCUMENT EST LA PROPRIETE DE LA STE SOGIE. IL NE PEUT ETRE REPRODUIT, NI COMMUNIQUE A DES TIERS SANS AUTORISATION ECRITE.

matière

traitement

RADIALL

DES. LE 20-1-88
NOM FALETTI
VERIF. LE
NOM

RUGO. GEN. ✓

ECH.

4083 - 7912